SCHEMAT WYMIANU

SKALA 1:25

ZBROJENIE DOLNE

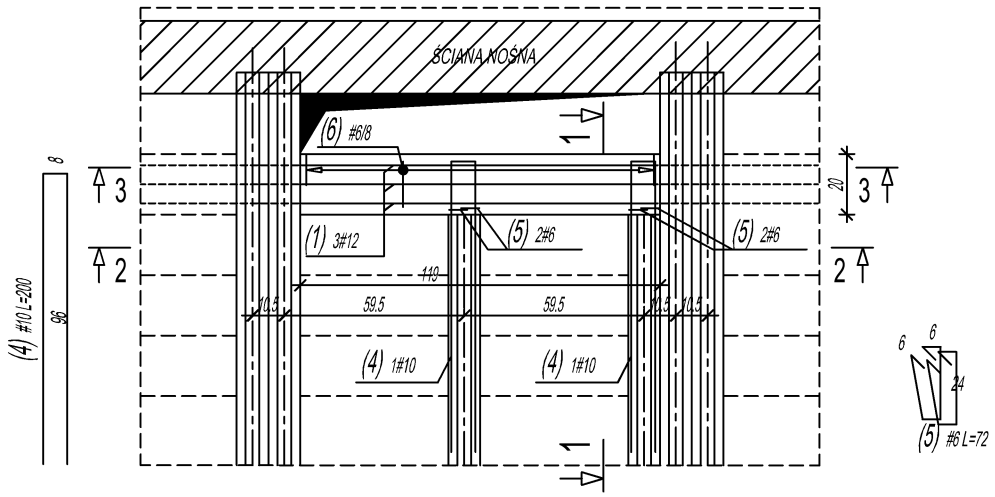

ZBROJENIE GÓRNE

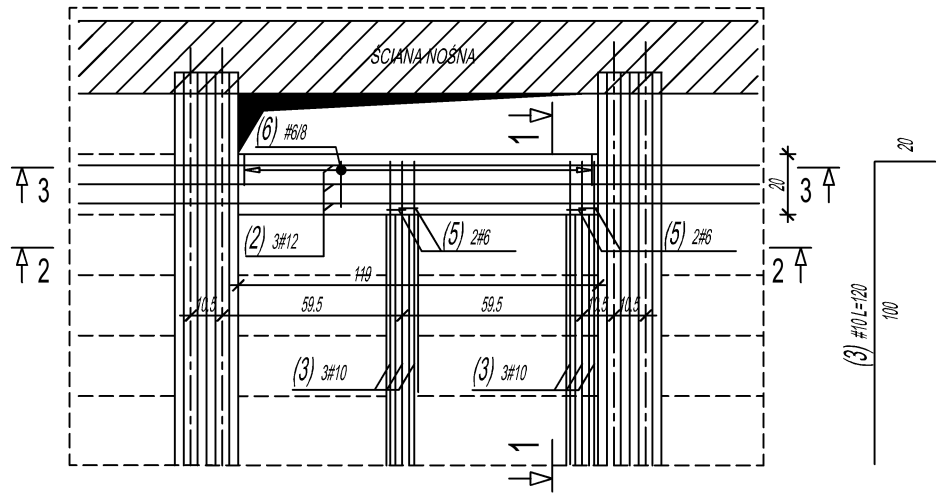

PRZEKRÓJ 1-1

SKALA 1:25

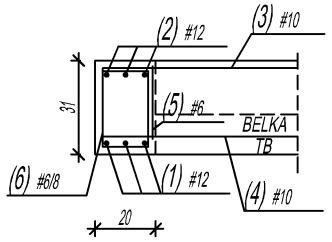

PRZEKRÓJ 2-2

SKALA 1:25

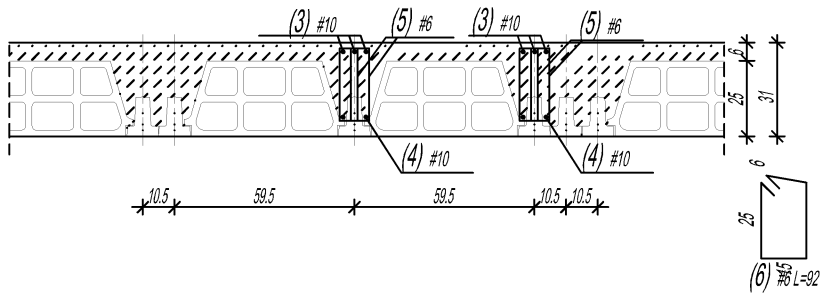

PRZEKROJ 3-3

SKALA 1:25

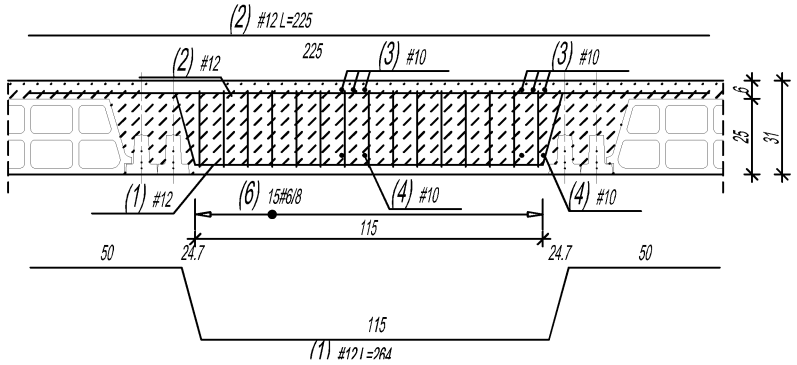

				Obiekt:					Rys. Nr rys. Strona 1 Data Wyk.			
Nr	Ø [mm]	Klasa stali	Sztuk	Kształt [cm]	Długość [cm]	Długość całkowita [m]						
						6	10	12				
1	#12	A IIIN	3	50 24.7 24.7 50 23.8 115 23.8	264			7.92				
2	#12	A IIIN	3	225	225			6.75				
3	#10	A IIIN	6	20 100	120		7.2					
4	#10	A IIIN	2	8 96	200		4					
5	#6	A IIIN	4	6 6 24	72	2.88						
6	#6	A IIIN	15	6 25 15	92	13.8						
				Długość ogółem [m]		16.68	11.2	14.67				
				Ciężar 1mb [kg]		0.222	0.617	0.888				
				Ciężar ogółem [kg]		3.7	6.9	13				
				Ciężar wg klas stali [kg]				(A IIIN) 23.6				
				Ciężar razem [kg]								23.6

UWAGA: ZESTAWIENIE DLA 1 SZT.

UWAGA:
- KLASA BETONU C25/30
- RYSUNEK ZWYMIAROWANO W [cm]
- WYMIARY PRĘTÓW PODAWANE SĄ PO ZEWNĘTRZNYM OBRYSIE
- ZESTAWIENIE STALI SPORZĄDZONO DLA 1 ELEMENTU
- DŁUGOŚĆ PRĘTÓW DOSTOSOWAĆ DO UKŁADU BELEK

TYTUŁ PROJEKTU
BUDOWA BUDYNKU GMINNEGO PRZEDSZKOLA

ADRES INWESTYCJI
ul. Jana Pawła II 3, 08-106 Zbuczyn,
dz. nr ewid.: 1490/3, 1490/21, 1490/23, 1588/3, 1589/3
obręb: 0043 Zbuczyn, jednostka ewid.142613_2 Zbuczyn

JEDNOSTKA PROJEKTOWA
DK PROJEKT Sp. j. Dorosz Kopytiuk
biuro: ul. Narutowicza 47c
21-500 Biała Podlaska
email: biuro@dkprojektbp.pl
tel. 83 343-51-24

INWESTOR
Gmina Zbuczyn
ul. Jana Pawła II 1, 08-106 Zbuczyn

PROJEKTANT
mgr inż.
Roman Kopytiuk
NR UPRAWNIEŃ LUB/0055/POOK/10
PODPIS

SPRAWDZAJĄCY
mgr inż.
Cezary Maksymiuk
NR UPRAWNIEŃ LUB/0222/POOK/09
PODPIS

FAZA PROJEKTU: BUDOWLANY
BRANŻA: KONSTRUKCYJNA

TYTUŁ RYSUNKU
SCHEMAT WYMIANU

DATA	SKALA	KOD PROJEKTU	NR RYSUNKU
05-2021	1:25	07/03/2020	SZ1 - 01 - PB - K - 058 - 0 (Kod | Obiekt | Faza | Branża | Nr rysunku | Rev.)